ԱՍՏԻՃԱՆԱՎԱՆԴԱԿ ԱՎ-1, ԱՎ-2
Մ 1:50

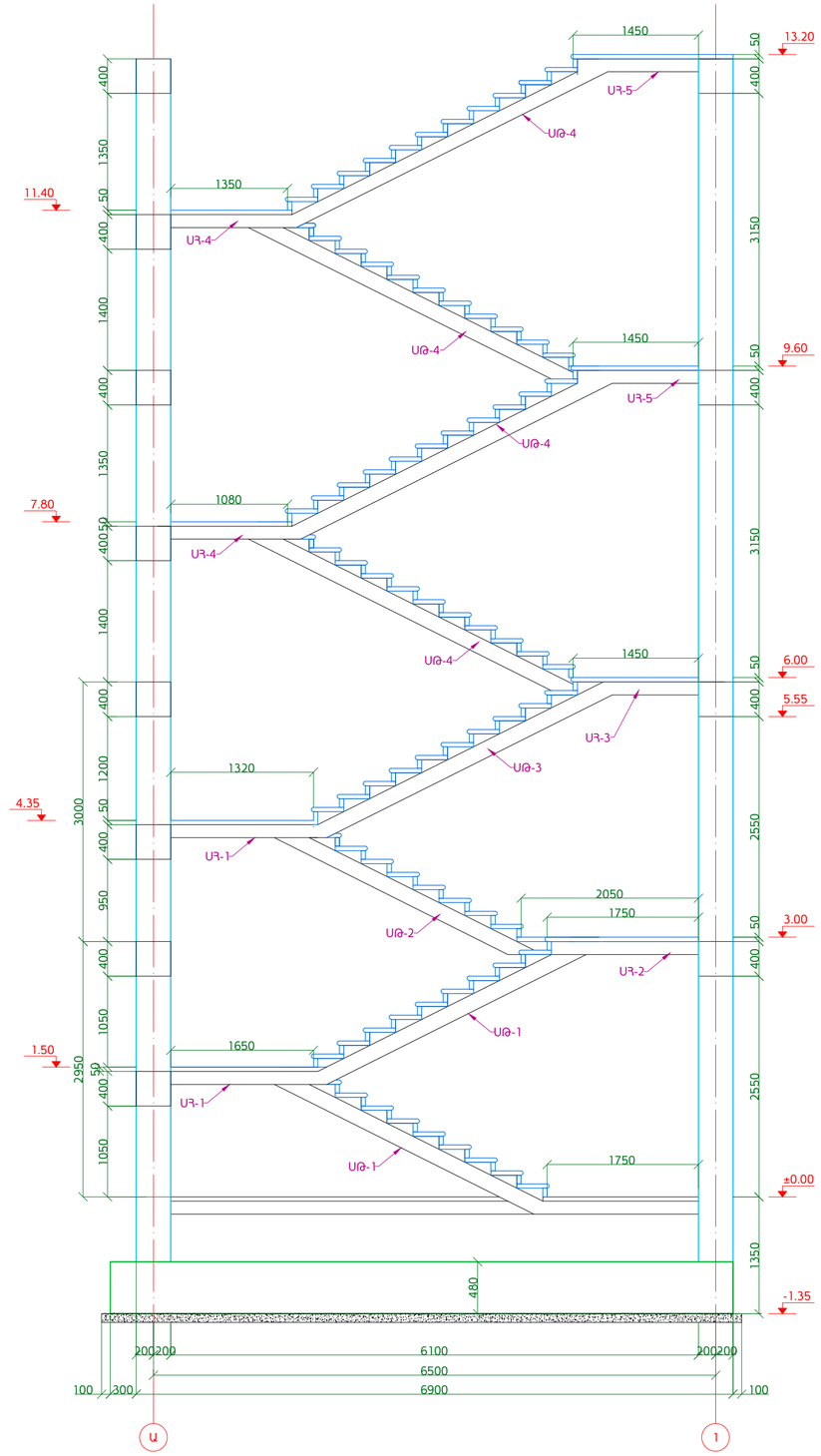

ՍԱՆԴՂԱՀԱՐԹԱԿ ՍՀ-1, ՍԱՆԴՂԱԹՈՒՉՔ ՍԹ-1
Մ 1:25

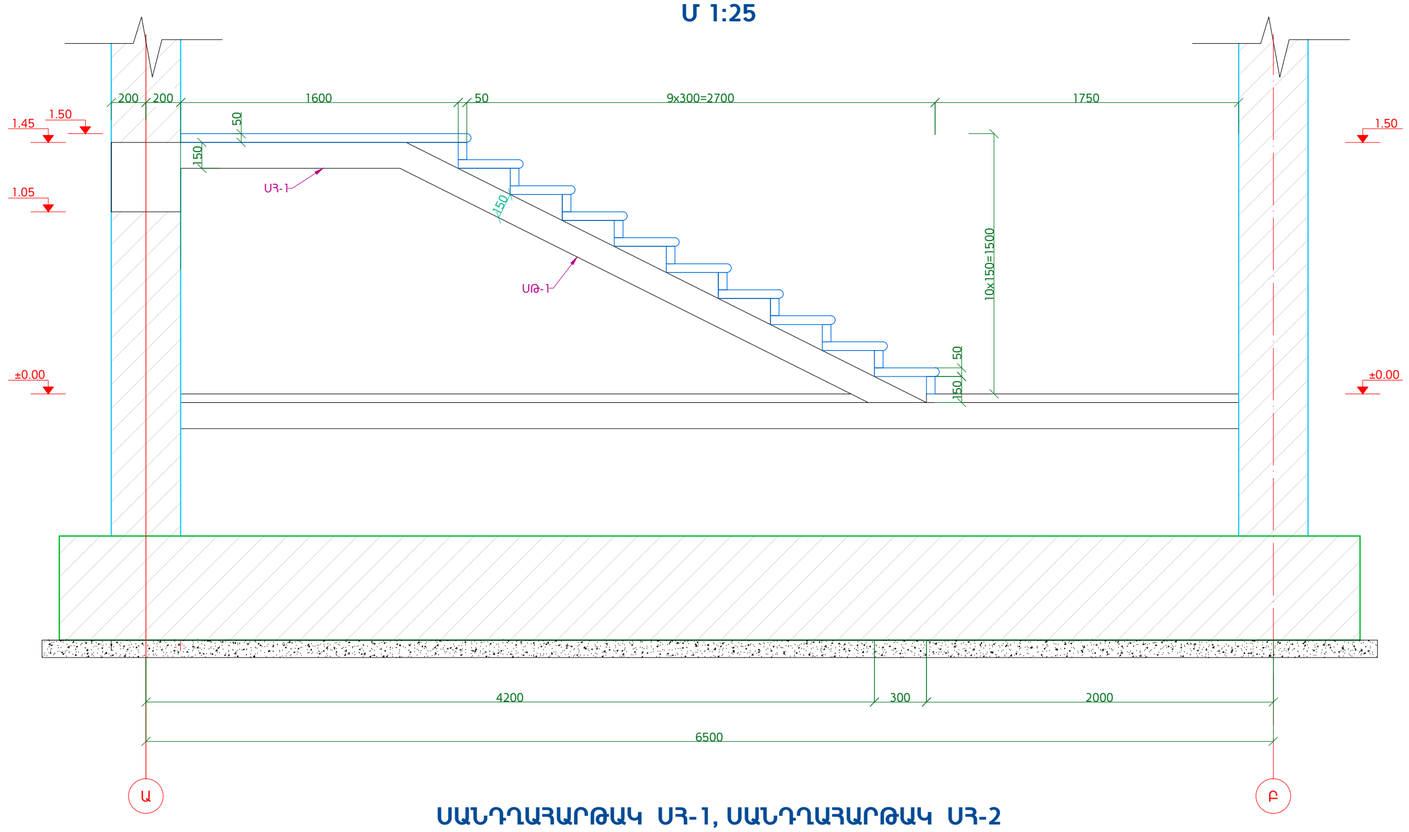

ՍԱՆԴՂԱՀԱՐԹԱԿ ՍՀ-1, ՍԱՆԴՂԱՀԱՐԹԱԿ ՍՀ-2
ՍԱՆԴՂԱԹՈՒՉՔ ՍԹ-2
Մ 1:25

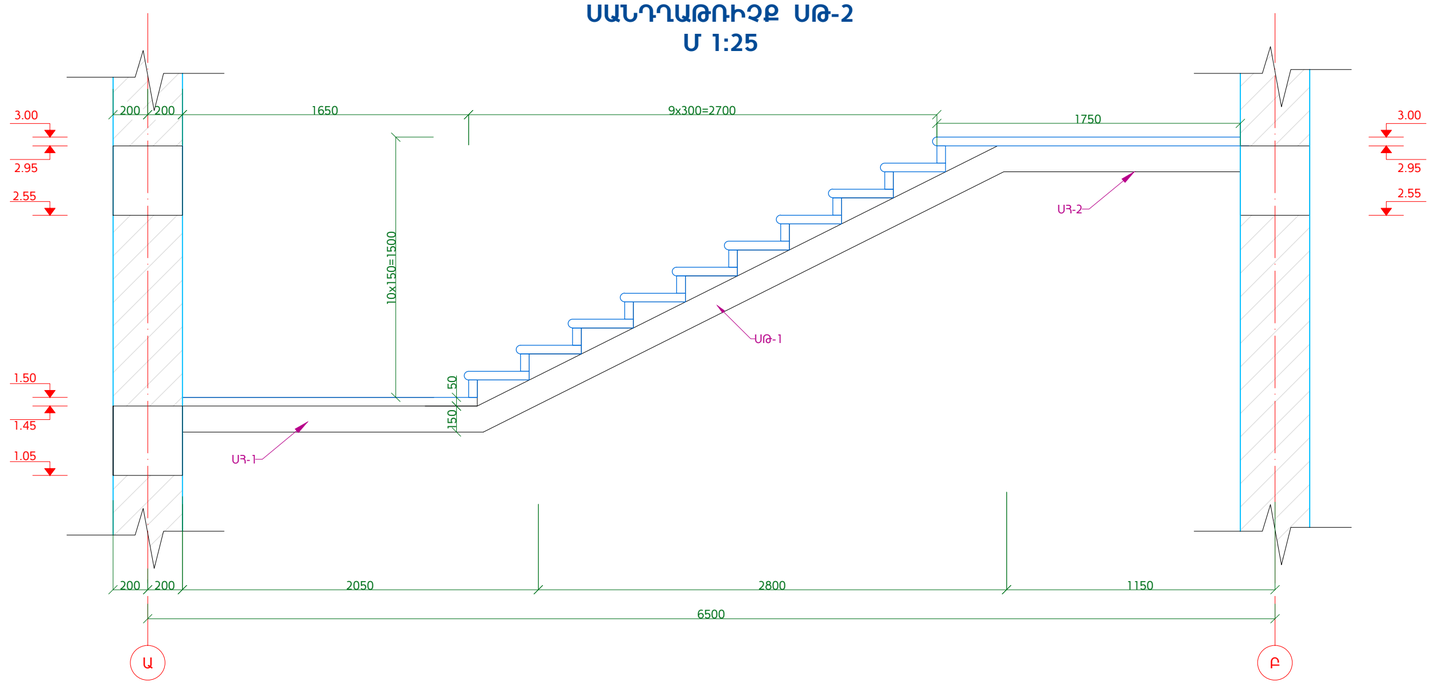

ԾԱՆՈԹՈՒԹՅՈՒՆ

1. Թերթը նայել թերթեր ԿԼ-63 - ԿԼ-69 հետ համատեղ:

Փոխ.	Թերթ	N փաստ.	Ստորագր.	Ամսաթ.	ՀՀ Քաղաքաշինության նախարարության "Քաղաքաշինական ծրագրերի իրականացման գրասենյակ" ՊՀ պայմանագիր N ԲԸԱՀԱՇՁԲ -15/2		
ՆԳՃ		Ռ. Ավետիսյան			ՀՀ ՏԿ և ԱԻ նախարարության նոր համալիրի վերակառուցում /Կոնստրուկտորական լուծումներ/	Փուլ	Թերթ	Թերթեր
Նախագծեց		Գ. Պարոնյան				ԱՆ	ԿԼ-62	74
Նախագծեց		Գ. Բարսեղյան			Աստիճանավանդակ ԱՎ-1,ԱՎ-2 Մ1:40	UNI DESIGN	
Ստուգեց		Գ. Իվանյան					